ՏԱՆԻՔԻ ԵՐԴԻԿԻ ՀԱՏՈՒՅԹ

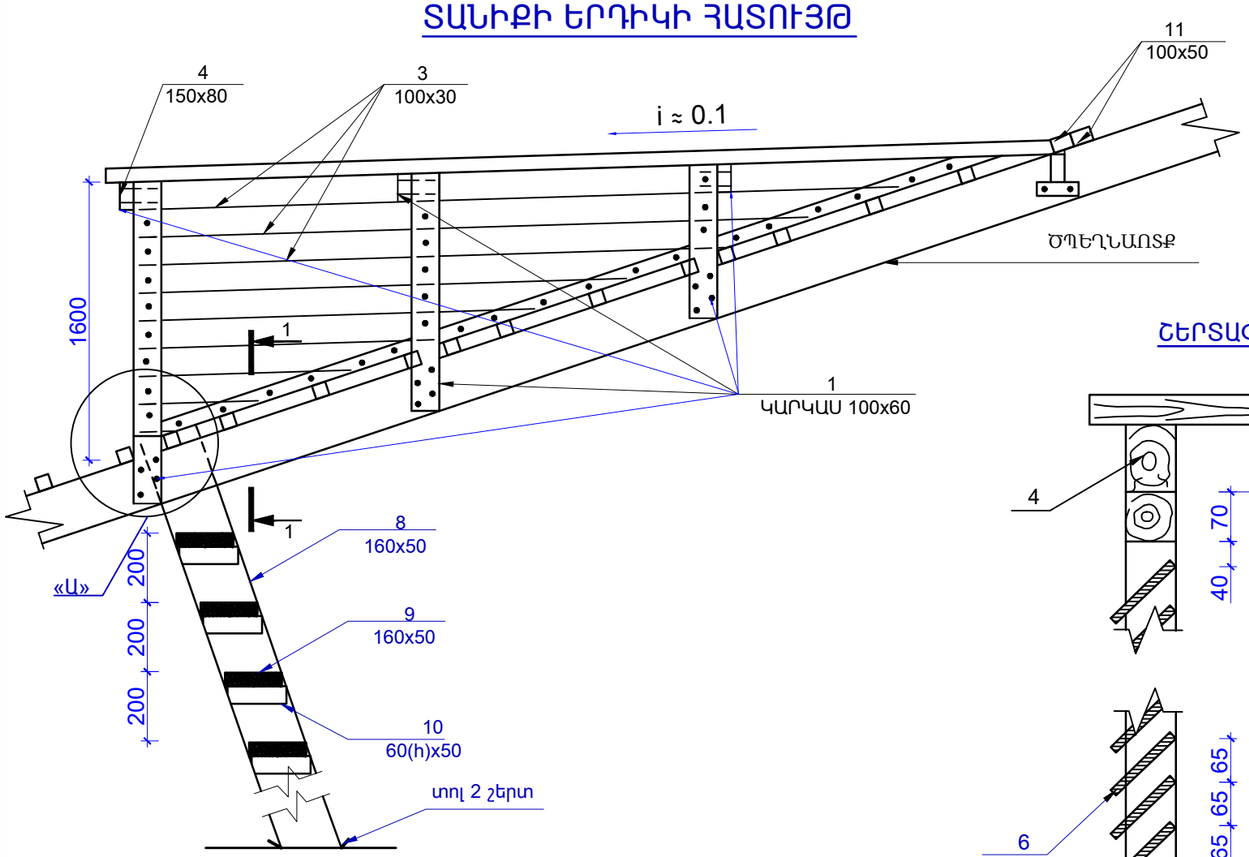

ՀԱՆԳՈՒՅՑ «Ա»

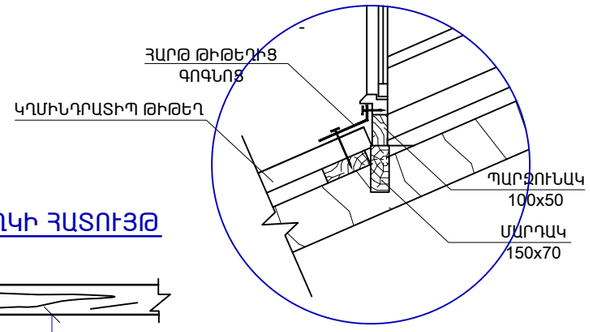

1 - 1

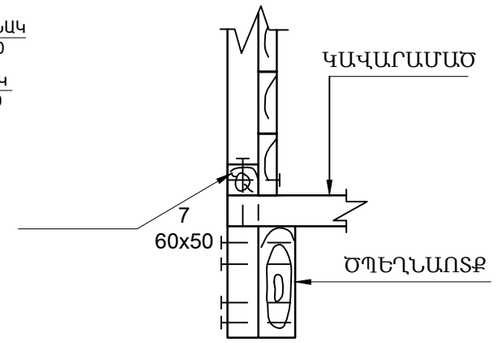

ՇԵՐՏԱՓԵՂԿԻ ՀԱՏՈՒՅԹ

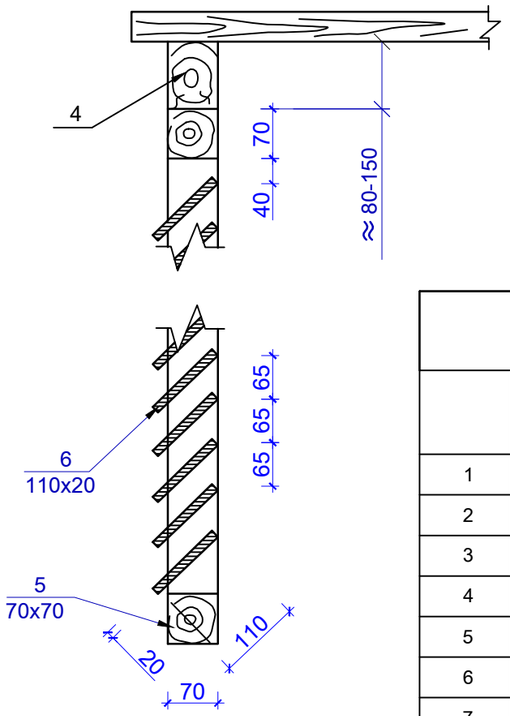

ՏԱՆԻՔԻ ԵՐԴԻԿԻ ՏԵՍՔԸ
ԴԻՄԱՑԻՑ Մ 1:20

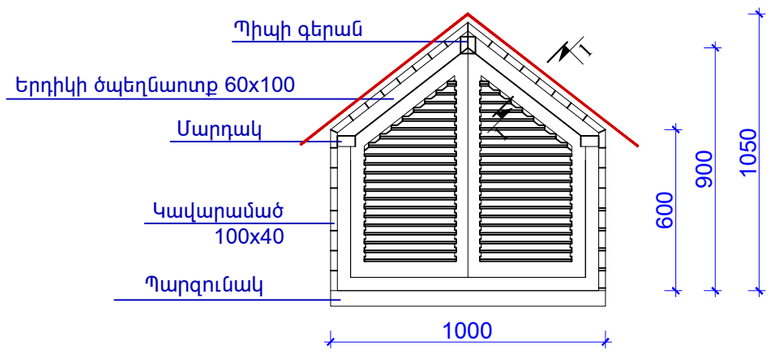

ՏԱՆԻՔԻ ՓԱՅՏՅԱ ԷԼԵՄԵՆՏՆԵՐԻ ՄԱՍՆԱԳԻՐ

	ԱՆՎԱՆՈՒՄԸ	ՀԱՏՈՒՅԹ ՄՄ		ԵՐԿԱՐՈՒԹ. Մ	ԾԱՎԱԼ ԽՄ
		ՀԱՍՏ.	ԲԱՐՁՐ.		
1	ՏԱԽՏԱԿ	60	100	4	0.024
2	ՏԱԽՏԱԿ	100	40	25	0.100
3	ՏԱԽՏԱԿ	30	100	17.5	0.053
4	ՏԱԽՏԱԿ	70	150	1	0.01
5	ՉՈՐՍՈՒ	70	70	3	0.015
6	ՏԱԽՏԱԿ	20	110	6	0.013
7	ՉՈՐՍՈՒ	60	50	7	0.021
8	ՏԱԽՏԱԿ	50	160	3	0.024
9	ՏԱԽՏԱԿ	40	160	5	0.032
10	ՉՈՐՍՈՒ	60	50	1.6	0.005
11	ՏԱԽՏԱԿ	50	100	2.5	0.013
	ԸՆԴԱՄԵՆԸ				0.334

ՏԱՆԻՔԻ ՊԱՏՈՒՀԱՆԻ ՑԻՆԿԱՊԱՏ ՓՈՇԵՆԵՐԿՎԱԾ ԾԱԾԿՈՒՅԹԻ ՄԱՍՆԱԳԻՐ

ԱՆՎԱՆՈՒՄԸ	ՉԱՓՄ. ՄԻԱՎՈՐ	ՔԱՆԱԿ
ՄԱՆՐԱԾԱԾԿՈՒՅԹՆԵՐ ՑԻՆԿԱՊԱՏ ԹԻԹԵՂԻՑ ՏԱՆԻՔԻ ՊԱՏՈՒՀԱՆԻ ՀԱՄԱՐ t=0.5մմ	ՔՄ	5.680

ԾՐԱԳՐԻ ԱՌԱՋԱԴՐԱՆՔ՝ TAT-04			
ՆԱԽԱԳԾ.	Տ. ԱՂԱՍԱՐՅԱՆ		
ՆԱԽԱԳԾ.	Ք. ԲԵԿՉՅԱՆ		
ՆԳԵ	Գ. ՀՈՎՀԱՆՆԻՍՅԱՆ		
ՊԱՇՏՈՆ	ԱԶԳԱՆՈՒՆ	ՍՏՈՐԱԳՐ.	

ԴԱՇՏԱՔԱՐԻ ՄԱՆԿԱՊԱՐՏԵԶԻ ԿԱՌՈՒՑՈՒՄ

ՃԱՐՏԱՐԱՊԵՏԱԿԱՆ ԼՈՒԾՈՒՄՆԵՐ

ՓՈՒԼ	ԹԵՐԹ	ԹԵՐԹԵՐ
ԱՆ	ՃԼ-23	31

ՄԻՋԻՆ ԵՎ ԱՎԱԳ ԴՊՐՈՑԻ ՄԱՍՆԱՇԵՆՔ.
ՏԱՆԻՔԻ ԵՐԴԻԿ

INTER energia

ԻՆՏԵՐ էներգիա ՍՊԸ